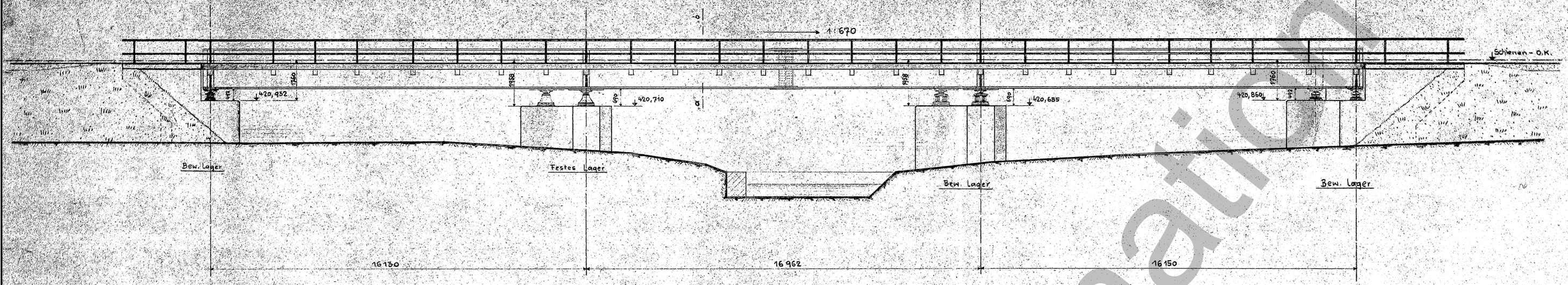
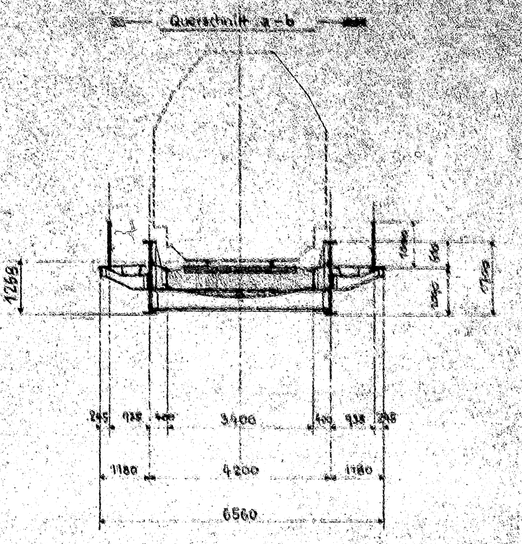
2938004192 V02 / 16TD / 38 / TP:4940009BR0000700 / 4940(15.4-15.4)

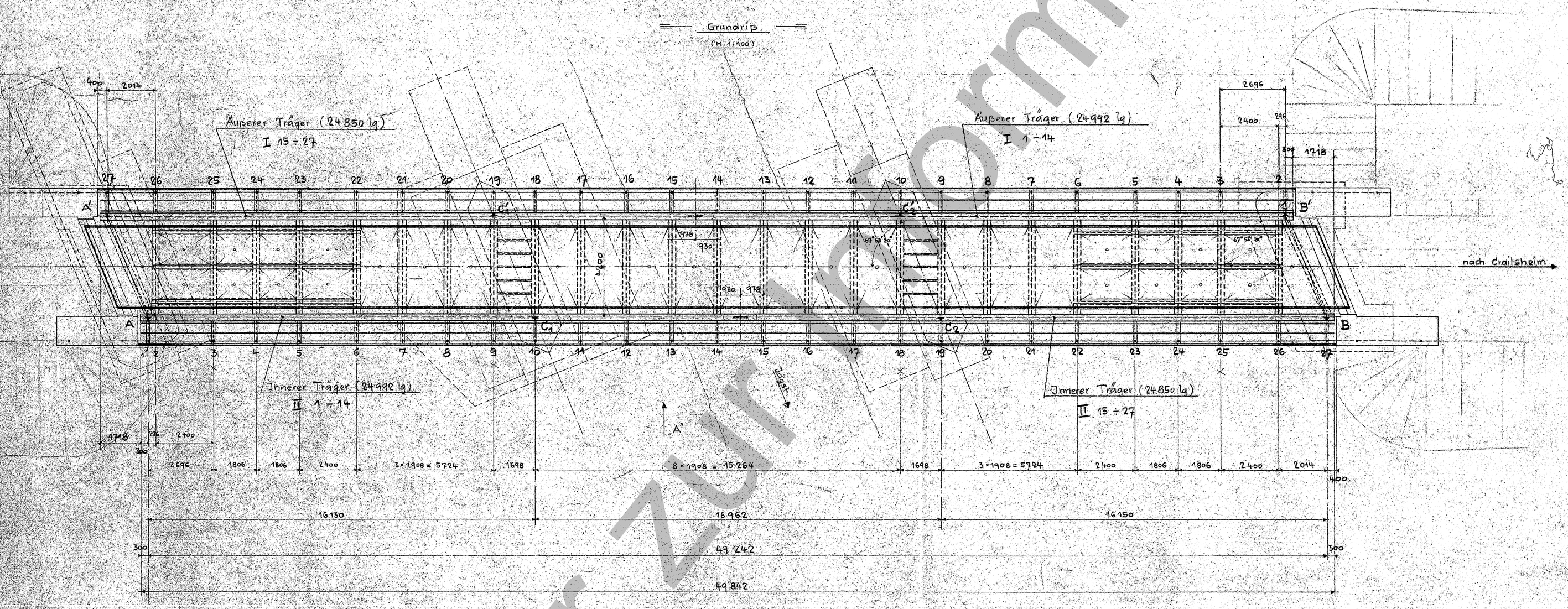
Ansicht A"
(M. 1:100)



Querschnitt a-b



Grundriß
(M. 1:100)



zur Ausführung genehmigt:
Stuttgart den, 31.7.57
Eisenbahn-Direktion

Stahlbau Süssen GmbH Süssen				
	Datum	Name	Maßstab 1:100	Besteller: Deutsche Bundesbahn ED. Stuttgart / Brückenbüro
Gezeichnet	20.7.57	Alle*		
Geprüft				
Auftrag Nr. 150/034	Brücke Nr. 1491 bei Schweighausen Strecke Aalen - Crailsheim, in Km 15+486 Übersicht			Zeichn. Nr. 6522

Nur zur Information

2938004208 V02 / 16TD / 38 / TP494000898H0000700 / 49406(15.4-15.4)

Querschnitt a–b'

11 Querträger wie gez. ausführen, u. zwar
Querträger 7, 8, 11, 12, 13, 14, 15, 16, 17, 20 u. 21

Querschnitt e–f

10 Querträger wie gez. ausführen
u. zwar Querträger 2, 3, 4, 5, 6, 22, 23, 24, 25 u. 26

Anderstreichen (Linoxyl F3 Kade à Co)

Pos.-Nummern wie beim Querschn. a–b

Schnitt i–k

Draufsicht F

Draufsicht G

Draufsicht E'

(bei Punkt 2-9, 11-18 u. 20-26)

Draufsicht F'

Punkte 10 u. 19 (Auflager C_1, C_2, C_1' u. C_2')

Querschnitt c–d'

4 Querträger wie gez. ausführen
u. zwar Querträger 9, 10, 18 und 19

Die Unterflansche der Querträger 3 bis 8, 11 bis 17 und 20 bis 25 werden gleich angerissen.
(Unterflansche der Querträger 2 u. 26 siehe rechts, Pos. 105,)
(–"– –"– –"– 9, 10, 18 u. 19 –"– unten Pos. 102,)

Oberflansch für Querträger 3, 4, 5, 23, 24 u. 25

Oberflansch für Querträger 2, 6, 22 u. 26

Unterflansch für Querträger 2 und 26

Achtung!
Diese Löcher und dieses Loch müssen bei Querträger 2 u. 26 auf der gleichen Seite liegen.

Knotenblech ausbildung siehe Endquerträger ZNE 6172 b (bei Punkt 2)

Übersicht (1:500)

Eckig geklammerte Maße u. Positionen gelten nur für die Konsolen bei den Punkten 2 u. 27

= Niete 17 ϕ
= " 17 ϕ auf Baustelle schlagen
= " 20 ϕ
= " 20 ϕ auf Baustelle schlagen
= " 23 ϕ
= " – 23 ϕ auf Baustelle schlagen
= Schrb M 20
= Schrb 1½"

Zur Ausführung genehmigt
Stuttgart, den 20.12.57
Eisenbahndirektion Stuttgart

Stahlbau Süssen am BH Süssen

Gezeichn. / Gemäß	Datum 25.9.56	Name Ma	Maßstab 1:10 / 1:100	Bestelle: Deutsche Bundesbahn ED. Stuttgart (Brückenbüro)
Auftrag Nr. 150/034	Brücke 1499 bei Schweighausen Strecke Aalen–Crailsheim, km 157,480 Querträger 2 bis 26			Zeichn. Nr. 6171 c

Nur zur Information

Warzenbl. 1200 × 5 × 2014 Pos. 362.
2 mal wie gez.
Warz. Blech 1200·5 = 360 Pos. 361
4 mal wie gez.
(2 mal links, 2 mal rechts ausführen)
Warz. Blech 1200·5 = 2400 Pos. 363
6 mal wie gez
Aussparung für Geländerpfosten
Warz. Blech 1200·5 = 1806 Pos. 364.
8 mal wie gez
Warz. Blech 1200·5 = 1908 Pos. 365.
24 mal wie gez.
Warz. Blech 1200·5 = 1908 Pos. 366.
4 mal wie gez.
Schrb. M16×35 Pos. 376.
(ohne Mutter)
Blech 500·5 = 2014 Pos. 370.
2 mal wie gez.
Blech 500·5 = 2400 Pos. 371
8 mal wie gez
Blech 500·5 = 1806 Pos. 372.
8 mal wie gez.
Blech 500·5 = 1908 Pos. 373.
28 mal wie gez.
Blech 500·5 = 1908 Pos. 373.
Schrb. M16×35 Pos. 377
(mit Mutter)
Blech 500·5 = 360 Pos. 369
2 mal wie gez.
Warz. Blech 1200·5 = 1698 Pos. 367
4 mal wie gez
Warz. Blech 1200·5 = 2696 Pos. 368
2 mal wie gez.
Warz. Bl. 1200·5 Pos. 361
Schrb. M16×35 Pos. 376
ohne Mutter
Blech 500·5 = 1698 Pos. 374
4 mal wie gez
Blech 500·5 Pos. 371
Blech 500·5 = 656 Pos. 375.
2 mal wie gez.
Schrb. M16×35 Pos. 377
(mit Mutter)

Warzenbl. 1200·5 an den Enden 30°/m abkanten
Blech 500·5 " " " 20°/m "

Querschnitt (1:10)

Warzenbl. 1200·5
Blech 500·5

Übersicht
(M. 1:100)

von Aalen
nach Crailsheim
Randträger
Hauptträger

= Schrb. M 16

Zur Ausführung genehmigt
Stuttgart, den 23.5.51
Eisenbahndirektion Stuttgart.

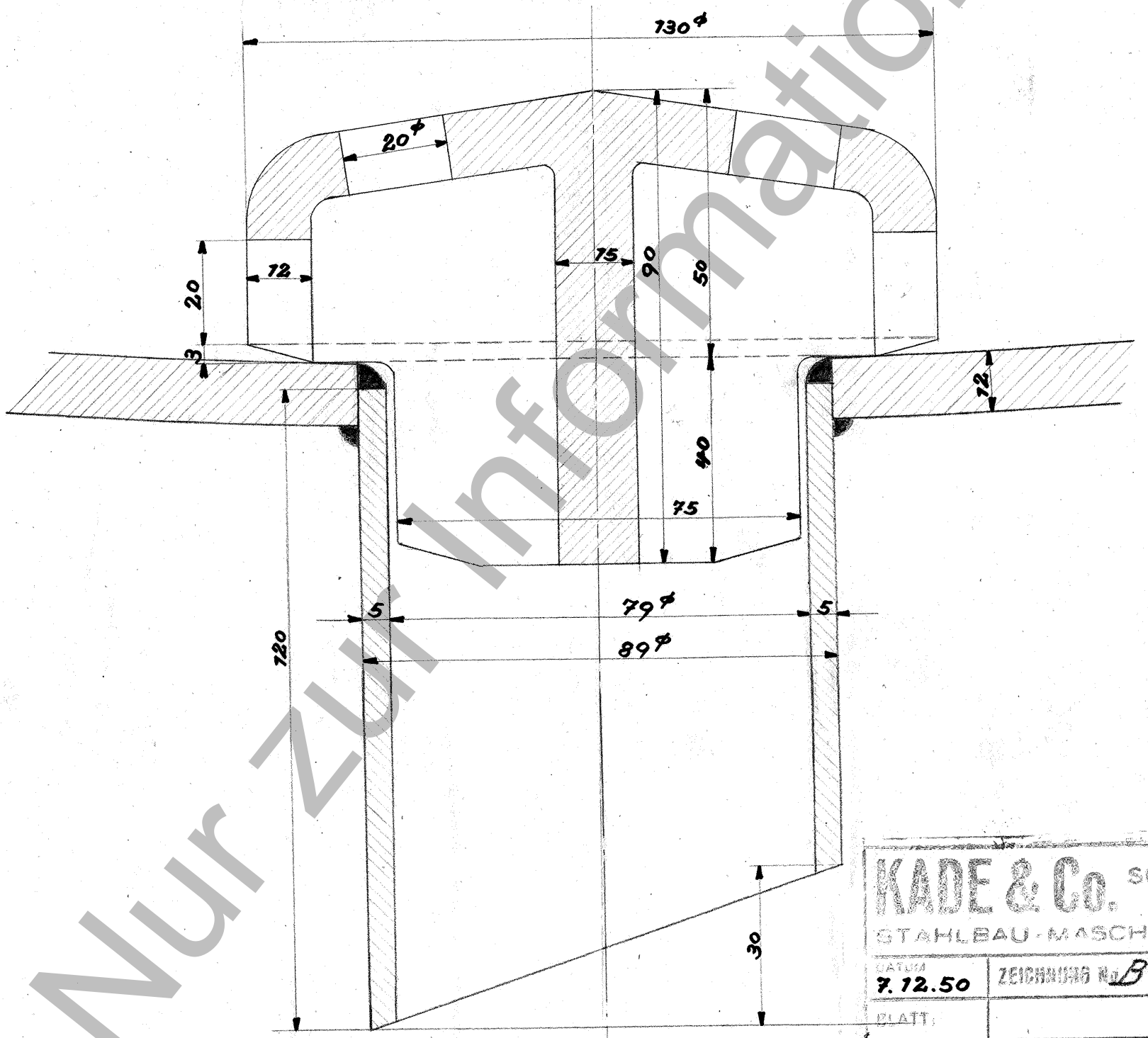
Stahlbau Süssen GmbH Süssen				
	Datum	Name	Maßstab	Besteller: Deutsche Bundesbahn ED. Stuttgart / Brückenbüro
Gezeichnet	13.7.51	Hö	1:10	
Geprüft			1:100	
Auftrag Nr. 150/034	Brücke Nr. 1491 bei Schweighausen Strecke Aalen – Crailsheim in Km 15,486 Abdeckbleche			Zeichn. Nr. 6504

Nur zur Information

2938004209 V02 / 16TD / 38 / TP:1494000SDR00070O / 4940(13.4-13.4)

Bahnbrücke Nr. 1491 bei Schweighausen

Abdeckhaube



KADE & Co.	SCHWÄB. HALL-STEINBACH
STAHLBAU-MASCHINENFABRIK	
DATUM 7.12.50	ZEICHNUNGS NR. B 3775 — MASSTAB 1:1
BLATT:	
BESTELLER: E.D. Stuttgart, Brückenbüro.	
KENNWORT: Abdeckhaube Bahnbrücke Nr. 1491 bei Schweighausen	

Nur Zur Information

2938004209